conexa®

Corona Plus varmepumper

Brukerveiledning

MSC-09HRDN1-QD0E
MSC-12HRDN1-QC6E
MSC-18HRDN1-QC2

N

code: 15102007-1

conexa®

INNHOLDSFORTEGNELSE:

SIKKERHETS TILTAK 3
DRIFTSTEMPERATURER 5
KOMPONENT NAVN 6
MANUELL DRIFT 7
OPTIMAL DRIFT 7
JUSTERING AV LUFTSTRØMMENS RETTNING 8
HVORDANFUNGERER VARMEPUMPEN 9
VEDLIKEHOLD 10
DRIFTSTIPS 12
FEILSØKING 14

Les denne manualen

I denne manualen vil du finne mange nyttige tips om hvordan du vedlikeholder din varmepumpe. En liten forebyggende innsats vil spare deg for tid og penger gjennom varmepumpens levetid. Du vil også finne mange svar på vanlige problem i kapitlet om feilsøking. Dersom du leser gjennom kapitlet om feilsøkings tips først, vil du kanskje kunne løse problemet uten å måtte tilkalle autorisert service tekniker.

⚠ Advarsel

- Kontakt en autorisert service tekniker for reparasjoner av denne enheten.
- Kontakt installatør for installasjon av denne enheten.
- Varmepumpen er ikke ment for å opereres av barn eller invalide uten tilsyn.
- Barn bør være under oppsyn for å forsikre om at ingen leker med varmepumpen.
- Dersom strømledning skal byttes skal arbeidet bli utført av en autorisert tekniker.
- Installasjons arbeid må utføres i henhold til nasjonale reglement og autorisert personell.

Sikkerhets tiltak

Følgende instrukser må følges for å forhindre skade på brukere eller materiell. Ukorrekt bruk som følge av forbigåtte instrukser kan forårsake ødeleggelser eller skader. Alvorlighetsgraden er klassifisert av følgende symboler.

⚠ **ADVARSEL!**	Dette symbolet indikerer mulighet for død eller alvorlig personskade.
⚠ **FORSIKTIG!**	Symbolet indikerer mulighet for person- eller materiell skade.

⃠	Aldri gjør dette!
!	Gjør alltid dette!

⚠ ADVARSEL!

! Kople til strømmen skikkelig.
- Hvis ikke, kan det forårsake elektrisk sjokk, eller brann grunnet overoppheting.

⃠ Ikke start eller stopp varmepumpen ved å kople fra eller sette inn strømkabel.
- Kan forårsake elektrisk sjokk, eller brann grunnet overoppheting.

⃠ Ikke ødelegg, eller benytt deg av uspesifisert strømkabel.
- Kan forårsake elektrisk sjokk, eller brann.

⃠ Ikke modifiser strømkabelens lengde eller del strømuttaket med andre enheter.
- Kan forårsake elektrisk sjokk, eller brann grunnet overoppheting.

⃠ Ikke betjen maskinen med våte hender eller i fuktige omgivelser.
- Kan forårsake elektrisk sjokk.

⃠ Ikke still luftstrøm direkte på mennesker.
- Dette kan være helseskadelig.

! Alltid forsikre deg om god jording til apparatet.
- Dårlig jording kan forårsake elektrisk sjokk.

⃠ Ikke la vann komme i kontakt med elektroniske komponenter.
- Kan forårsake feil i apparatet eller elektrisk sjokk.

! Innstaller alltid strømbryter og dedikert strømkurs.
- Foruten dette kan det oppstå brann eller elektrisk sjokk.

! Kople fra strømmen dersom uforutsett lyd, lukt eller røyk oppstår.
- Kan forårsake elektrisk sjokk, eller brann.

⃠ Ikke benytt deg av stikk kontakten dersom den er løs eller skadet.
- Kan forårsake elektrisk sjokk, eller brann.

⃠ Ikke åpne lokket på maskinen under drift.
- Kan forårsake elektrisk sjokk.

! Hold skytevåpen unna.
- Kan forårsake brann.

⃠ Ikke bruk strømkabel i nærheten av varmeovner.
- Kan forårsake elektrisk sjokk, eller brann.

⃠ Ikke bruk strømkabelen i nærheten av antennbare gasser eller annet lettantennelig materiale.
- Kan forårsake eksplosjon, eller brann.

! Ventiler rommet før du betjener maskinen derom det har oppstått gass lekkasje fra andre enheter i rommet.
- Kan forårsake elektrisk sjokk, eksplosjon eller brann.

⃠ Ikke demonter eller modifiser maskinen.
- Kan forårsake elektrisk sjokk, eksplosjon eller brann.

conexa®

⚠ FORSIKTIG!

Når luftfilteret skal fjernes vær oppmerksom på å ikke ta på metall delene på enheten.

- Kan forårsake personskade.

Ikke rengjør varmepumpen med vann.

- Vann kan trenge inn i enheten og svekke isolasjon. Det kan forekomme elektrisk sjokk.

Ventiler rommet godt dersom varmepumpen blir brukt i samme rom som vedovn etc.

- Oksygen mangel kan forekomme.

Ved rengjøring av varmepumpen, slå av enheten og strømbryter.

- Ikke rengjør enheten med strøm tilkoplet da det kan forekomme brann eller elektrisk sjokk, og forårsake personskade.

Ikke plasser husdyr eller planter der de kan være utsatt for direkte luftstrøm.

- Dette kan skade husdyret eller planten.

Ikke bruk varmepumpen til uspesifiserte formål.

- Ikke benytt varmepumpen til å preservere presisjons enheter, mat, husdyr, planter og kunst objekter.

Stopp varmepumpen og lukk vinduer i ekstrem sterk vind eller storm.

- Drift av varmepumpen med vinduer åpne kan forårsake fuktighet innendørs eller gjennombløte møbler.

Hold strømplugg i plastgods ved fra/til kopling.

- Hvis ikke kan det oppstå elektrisk sjokk og skade.

Skru av strømbryter dersom varmepumpen ikke skal benyttes over en lengre periode.

- Kan forårsake feil på produkt eller brann.

Ikke plasser hinder for luftinntak eller i luftuttak.

- Kan forårsake feil på varmepumpen eller ulykker.

Forsikre deg om at installasjons brakett på varmepumpens utedel ikke har blitt svekket pga langvarig eksponering i vær og vind.

- Dersom braketten er skadet kan det forekomme skade dersom utedel faller ned fra sitt feste.

Alltid sett inn filtrene på en forsvarlig måte. Rengjør filtrene en gang hver annen uke.

- Betjening av varmepumpen uten filter kan forårsake feil/skade.

Ikke bruk sterke rengjøringsmidler som voks eller tynner. Bruk en myk klut for rengjøring.

- Produktets finish kan forringes i farge eller i form av riper i overflaten.

Ikke plasser tunge objekter på strømledning og sørg for at strømledning ikke er i klem.

- Det kan være fare for brann eller elektrisk sjokk.

Ikke drikk vann utvunnet fra varmepumpen.

- Vannet inneholder stoffer som kan gjøre deg syk.

Utøv forsiktighet ved utpakking og installering. Skarpe kanter kan forårsake personskade.

Dersom vann trenger inn i enheten, skru varmepumpen av og slå av strømbryter. Isoler pumpen ved å kople fra strømkontakt og kontakt en autorisert service tekniker.

Før bruk

1. Kontakt en autorisert service tekniker for montering.
2. Sørg for at enheten har tilstrekkelig jording.
3. Ikke benytt en skadet, eller uspesifisert strømkabel.
4. Ikke del strømuttaket med andre enheter.
5. Ikke benytt skjøteledning i forbindelse med varmepumpen.
6. Ikke start/stopp varmepumpen ved å kutte strømtilførselen.

Bruk

1. Det å være utsatt for direkte eksponering av varmepumpens luftstrøm over lengre tid kan være helseskadelig. Ikke eksponer personer, husdyr eller planter for direkte luftstrøm for lengre periode.
2. Bruk av varmepumpen sammen med vedovner og tilsvarende varmeovner kan forårsake oksygenmangel. Ven tiler rommet dersom varmepumpen er i bruk samtidig med slike varmekilder.
3. Ikke benytt varmepumpen for uspesifiserte bruksområder(slik som å preservering av presisjons enheter, mat, husdyr, planter og kunst objekter). Slikt bruk kan skade objektene.

Rengjøring og vedlikehold

1. Ikke ta på metall delene på enheten ved uttak av filter. Grunnet skarpe kanter kan personskader oppstå.
2. Ikke bruk vann til rengjøring på innsiden av varmepumpen. Eksponering av vann kan ødelegge isolasjonen og forårsake elektrisk sjokk.
3. Sørg for at varmepumpen er slått av og strømbryteren er skrudd av ved rengjøring av varmepumpen.

Service

Ta kontakt med autorisert service tekniker for reparasjon og vedlikehold av din varmepumpe.

Driftstemperaturer

Modus: / Temperatur:	Kjøling	Varme	Avfukting
Romtemperatur	17°C til 32°C	17°C til 27°C	10°C til 32°C
Ute temperatur	18°C til 50°C (-15°C 43°C For modeller med lav-temperatur kjølesystem)	15°C til 34°C	10°C til 50°C

Forsiktig:

1. Dersom varmepumpen blir brukt utenfor rammene spesifisert i tabellen ovenfor kan enheten aktivisere ulike sikkerhetstiltak og tilsynelatende fungere unormalt. Indikasjonslampene på innedelens panel blinker raskt(5 ganger per sekund).
2. Relativ fuktighet mindre enn 80%. Dersom varmepumpen benyttes i miljøer med fuktighet over 80% kan varmepumpen tiltrekke seg kondens. I tilfeller som dette, sett den vertikale luftretteren til den maksimale vinkelen(vertikalt til gulvet) og sett viftemodus til ”HIGH”.
3. Optimal virkningsgrad oppnås innenfor ovenfor nevnte driftstemperaturer.

Komponent navn

Innedel

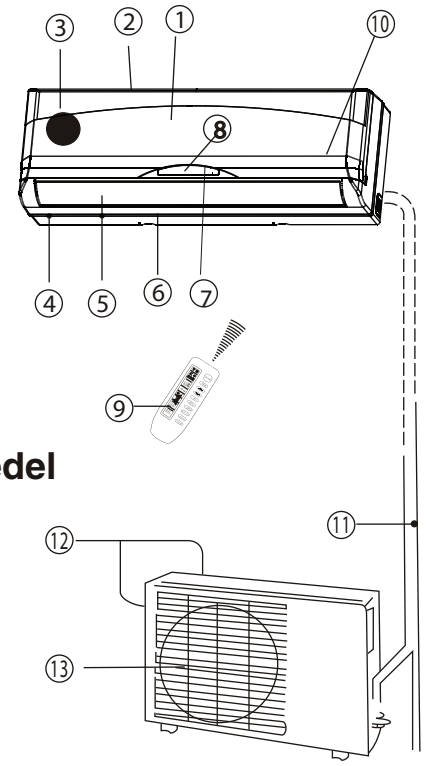

Utedel

Innedel

1. Frontpanel
2. Luftinntak
3. Luftfilter
4. Luftutblåsning
5. Horisontal luftretter
6. Vertikal luftretter
7. Display
8. Fjernkontroll mottaker
9. Fjernkontroll
10. Manuell kontroll knapp.

Utedel

11. Kuldemedie rør og drenering
12. Luftinntak
13. Luftutblåsning

I front av innedel er det et display med følgende funksjoner

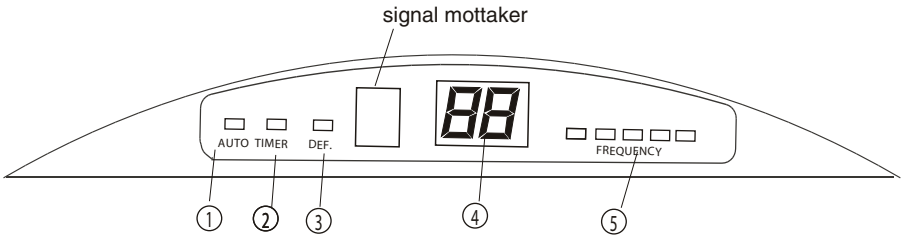

1. **AUTO**
   Denne dioden lyser når aggregatet opererer med automatisk program.
2. **TIMER**
   Denne dioden lyser når aggregatet kjører et tidsprogram
3. **DEF**
   Denne dioden lyser når aggregatet går i avfrostning (kun varme modus).
4. **TEMP(TEMPERATURE)**
   A) Viser ønsket valgt temperatur. Ved forandring av ønsket temperatur vil denne indikatoren blinke i 20 sekunder.
   B) Viser romtemperatur i de tilfeller varmepumpen er satt til kun ”FAN”
   C) Når enheten stoppes vil indikatoren gå tilbake til standard fabrikksinnstilling
   D) Viser feilkoder og beskyttelseskoder dersom sikkerhets modus inntreffer
5. **FREQUENCY**
   Denne dioden lyser når aggregat er skrudd på og viser den aktuelle belastningen.

Manuell drift

Brukeren kan benytte seg av manuell drift dersom fjernkontrollen er tapt eller batteriene utladet.

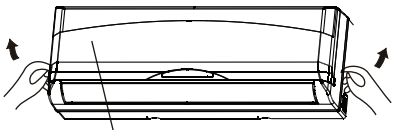

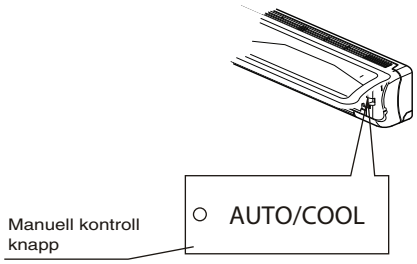

1. Åpne lokket og løft frontpanelet opp til en vinkel der den står i åpnet posisjon av seg selv(høres med en klikkelyd).
2. Ett rykk på den manuelle kontroll knappen tilsier at maskinen blir kjørt i AUTO modus.
3. Lukk lokket forsiktig til normal posisjon.

Forsiktig:

- Når den manuelle kontroll knappen blir drift modus endret i rekkefølgen AUTO, COOL, OFF.
- Trykker du på knappen 2 ganger vil varmepumpen operere i tvungen kjøle modus, normalt kun brukt til testing.
- Trykker du på knappen 3 ganger vil varmepumpen slå seg av.
- For å gjenopprette drift via fjernkontroll, bruk fjernkontrollen direkte mot enheten.

Optimal drift

For å oppnå optimal effekt av din varmepumpe, vennligst noter følgende:

- Juster retningen på luftstrømmen slik at den ikke treffer direkte på mennesker.
- Juster temperaturen for å oppnå høyeste komfort. Ikke still temperaturen til unødvendig lave/høye temperaturer.
- Lukk dører og vinduer i kjøle- og varme modus for maksimal effekt.
- Bruk TIMER ON -knappen på fjernkontrollen for å velge en tid du vil starte varmepumpen.
- Ikke sett hinder nær luftinntak eller luft utblåsning da effekten av varmepumpen kan synke.
- Rens filtre 1 gang hver annen uke da skitne filtre kan medføre dårligere effekt.

conexa®

Justering av luftstrømmens retning

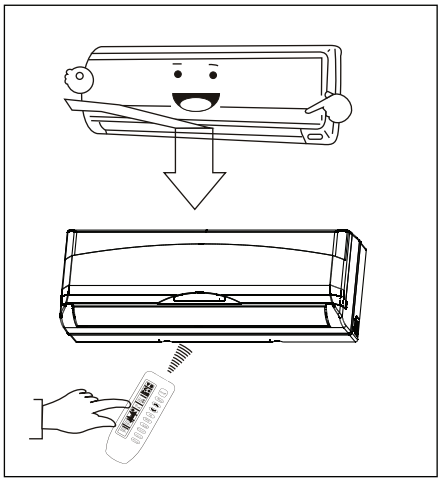

- Juster luftstrømmens retning riktig, ellers kan komfort svekkes samtidig som ujevn romtemperatur kan oppstå.
- Juster den horisontale luftretteren med fjernkontrollen.
- Juster den vertikale luftretteren manuelt.

Standard justering av den vertikale luft retningen(opp-ned)

Varmepumpen justerer automatisk den vertikale luftretteren ut fra hvilken drift modus den er satt til.

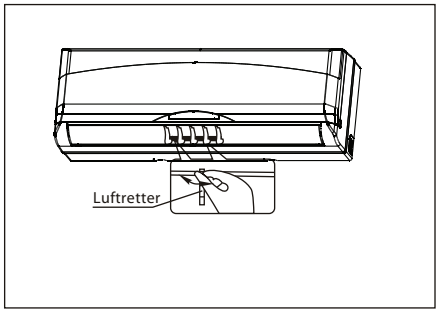

Hvordan endre innstilling på den vertikale luft retningen(opp-ned)

Når varmepumpen er i drift, trykk ”AIR DIRECTION” knappen på fjernkontrollen for å oppnå ønsket nivå på den vertikale luftretteren.

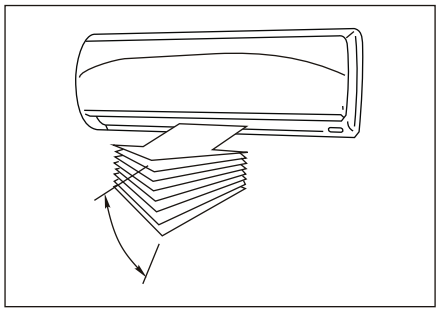

Hvordan endre innstilling på den horisontale luft retningen(høyre-venstre)

- Juster den vertikale luftretteren manuelt ved å skyve den/de mot høyre eller venstre for ønsket luftretning.
- Vis forsiktighet slik at du ikke setter fingre fast i viften eller den horisontale luftretteren.

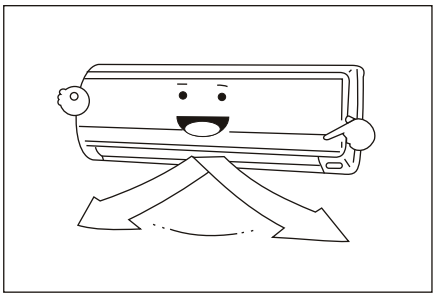

Hvordan sette den vertikale luftretteren i automatisk modus(opp-ned)

- Når varmepumpen er i drift, trykk på ”SWING” knappen på fjernkontrollen.
- Stopp automatisk modus ved å trykke på ”SWING” knappen igjen. Trykk deretter ”AIR DIRECTION” for å låse luftretteren i ønsket posisjon.

⚠ FORSIKTIG!

- ”AIR DIRECTION” og ”SWING” knappene er deaktivert når varmepumpen er ute av drift(også når TIMER ON er aktiv).
- Ikke bruk varmepumpen i lengre perioder med vertikal luftstrøm justert nedover i kjøle/luftavfukter modus da fuktighet kan dryppe på gulv og møbler.
- Ikke juster den horisontale luftretteren manuelt. Bruk knappene ”AIR DIRECTION” eller ”SWING”. Dersom den blir justert manuelt er det fare for at den slutter å fungere. Dersom luftretteren slutter å fungere, slå av og på varmepumpen.
- Når varmepumpen startes umiddelbart etter en stopp kan det ta opptil 10 sek. før den horisontale luftretteren beveger seg.
- Åpningsvinkel for den horisontale luftretteren bør ikke justeres for liten da kjøle- og varmekapasiteten kan forringes grunnet redusert luftstrøm.
- Ikke bruk maskinen med den horisontale luftretteren lukket.
- Når varmepumpen koples til strømnettet kan den horisontale luftretteren generere en lyd med opptil 10 sekunders varighet. Dette er en normal situasjon.

Hvordan fungerer varmepumpen

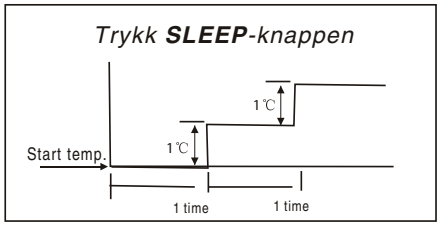

Kjøling

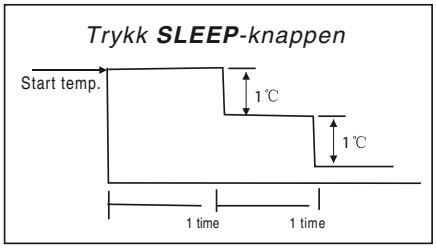

Varme

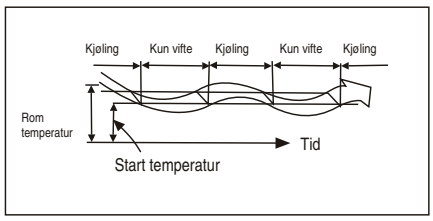

Avfoktings-modus

Automatisk drift

- Når varmepumpen står i ”AUTO” modus vil den automatisk velge mellom kjøling, varme eller kun vifte ut ifra ønsket temperatur og romtemperatur.
- Varmepumpen vil kontrollere romtemperaturen ut ifra angitt ønsket temperatur.
- Dersom ”AUTO” modus ikke føles behagelig kan manuelle innstillinger benyttes.

Økonomisk drift

Dersom du trykker på ”SLEEP” knappen på fjernkontrollen når varmepumpen er i kjøling, varme eller i ”AUTO” modus vil varmepumpen øke(ved kjøling) eller senke(ved varme) satt temperatur med 1 grad per time. Dette gjelder for 2 timer. Etter 2 timer vil den nye temperaturen holde seg jevn.

Avfuktings modus

- I avfuktings modus vil varmepumpen automatisk avfukte i takt med differansen mellom ønsket og faktisk temperatur i rommet.
- Temperaturen blir regulert samtidig med avfukting ved å periodevis aktivisere/deaktivisere kjøle eller kun vifte modus. Viftehastigheten er da satt til ”LOW”.

conexa®

Vedlikehold

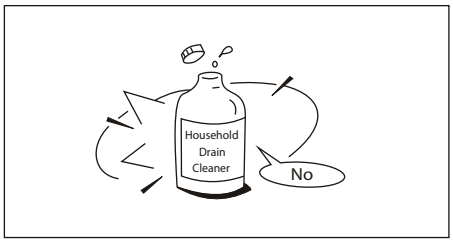

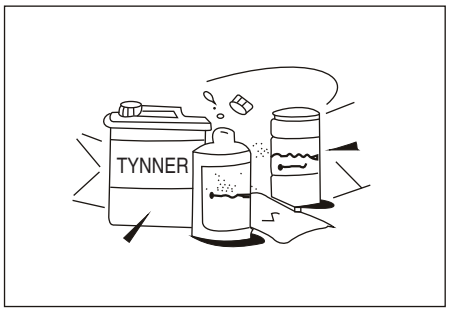

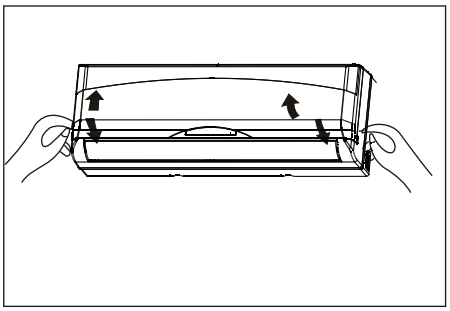

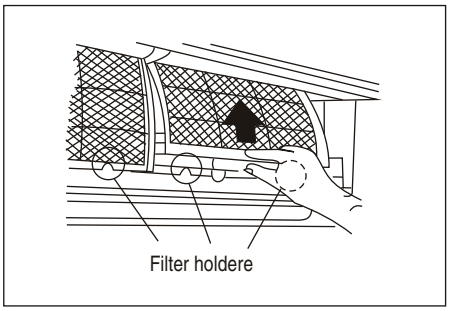

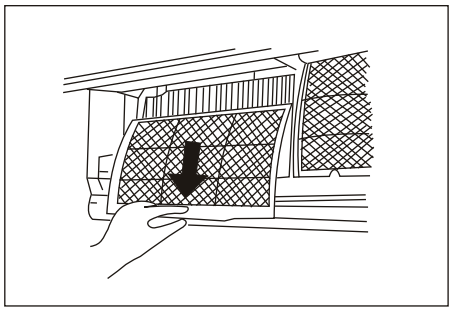

Advarsel!
Det er strengt nødvendig å stoppe varmepumpen og kople ut strømkontakt før rengjøring.

Rengjøring av innedel og fjernkontroll

Forsiktig!
- Bruk en tørr klut for å tørke av innedel og fjernkontroll.
- En fuktig klut kan benyttes dersom inndel er svært skitten.
- Frontpanelet på innedel kan tas av og rengjøres med vann.
- Ikke bruk kjemisk behandlet klut eller støvbørste for rengjøring av enheten.
- Ikke bruk kjemiske rengjøringsmidler som bensin, tynner, polish eller lignende produkter. Bruk av slike midler kan forårsake sprekker eller deformasjon på overflater.

Rengjøring av luftfilter

Et tett luftfilter reduserer varmepumpens effekt vesentlig. Rengjør filteret 1 gang hver annen uke.

1. Åpne lokket og løft frontpanelet opp til en vinkel der den står i åpnet posisjon av seg selv(høres med en klikkelyd).

2. Ta tak i filterets håndtak og løft det forsiktig ut av sporet den står i før du drar filteret ut og ned.

3. Dra ut hele luftfilteret fra innedel.

- Rens filteret 1 gang hver annen uke.
- Rens filteret med en støvsuger, eller vann etterfulgt av sval tørking.

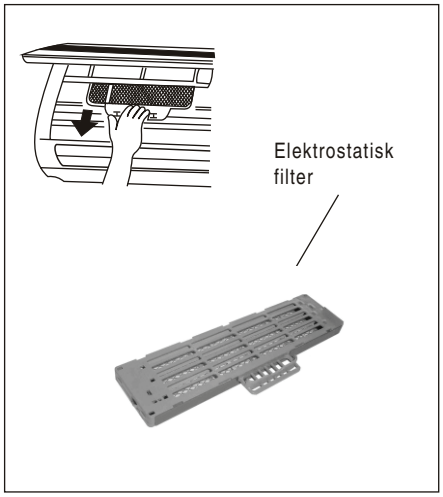

4. Fjern det elektrostatiske filteret fra støtterammen som vist på figuren til venstre
- ⚠ Vent 10 min. etter å ha åpnet beskyttelsesgitter før berøring av det elektrostatiske filteret(filteret må lades ut for å unngå elektrisk sjokk).
- Rens det elektrostatiske filteret med et mildt rengjøringsmiddel eller vann og tørk filteret i sollys i 2 timer.
- Vær sikker på at støtterammen ikke er skadet før tilbake montering av filter.
5. Innstaller det elektrostatiske filteret i enheten.
6. Sett på plass den øvre delen av luftfilteret og sørg for at høyre og venstre kant sklir inn i rett posisjon. Plasser deretter filteret tilbake i låst posisjon.

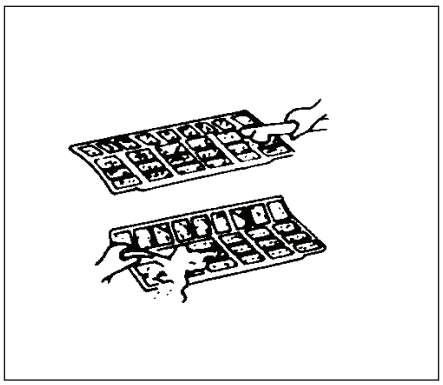

Vedlikehold

Hvis du planlegger å ha varmepumpen avslått for en lengre periode er det viktig å

1. kjøre viften en halv dag for å tørke innsiden av varmepumpen.
2. stoppe varmepumpen og kople av strømbryteren.
3. tilkalle autorisert service tekniker dersom du ønsker periodevis vedlikehold eller rengjøring av utedel.

Sjekkliste før bruk

- Se til at strømkabel ikke er brutt eller frakoplet.
- Se til at luftfilteret er montert.
- Se til at luftutblåsning ikke er tildekket
-

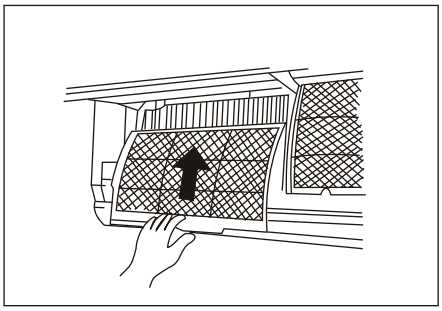

⚠ Advarsel!

- Når luftfilteret skal fjernes vær oppmerksom på å ikke ta på metall delene på enheten; skader kan oppstå fra skarpe kanter.
- Ikke rengjør varmepumpens innside med vann. Vann kan trenge inn i enheten og svekke isolasjonen og det kan forekomme elektrisk sjokk.
- Slå av varmepumpen og kople ut strømbryteren før rengjøring av varmepumpen.

conexa®

Driftstips

Ved normal drift kan følgende inntreffe

1. Varmepumpe i sikkerhets modus

- Kompressor kan ikke restarte før etter 3 min. etter stopp.
- Varmepumpen er designet til å ikke blåse kald luft i varme modus når
  - A) Varming akkurat har startet
  - B) Varmepumpen aviser
  - C) Varming med lav temperatur
- Vifte på inne/utedel stopper ved avising(kun i kjøle- og varme modus)
- Frost kan forekomme på utedel når varme modus er initiert ved lav temperatur og høy luftfuktighet. Dette kan redusere varme effekten på varmepumpen. I denne tilstanden vil varmepumpen automatisk starte avising. Avising kan vare fra 4 til 10 minutter avhengig av ute temperatur og isens størrelsesorden.

2. En hvit ”tåke” kommer ut fra innedelen

- En hvit tåke kan komme fra varmepumpens innedel dersom temperaturforskjellen mellom luft inntak og luft utblås i et fuktig miljø(i kjølemodus)
- En hvit tåke kan komme fra varmepumpens innedel når fuktighet blir generert av avisingsprosessen og varmepumpen blir startet på nytt i varme modus.

3. Lav støy fra varmepumpen

- Det kan forekomme en lav vislende lyd når kompressoren går eller akkurat har stoppet. Dette er lyden av kjølemedium i bevegelse.
- Det kan også forekomme en lav hvinelyd når kompressoren går eller akkurat har stoppet. Dette er lyden av ekspansjon/sammentrekning i plast deler når temperaturen svinger.
- Det kan forekomme en lav lyd fra den horisontale luftretteren når den beveger seg til sin opprinnelige stilling etter drift.

4. Støv blåses ut av innedelen.

- Dette er vanlig dersom varmepumpen ikke har vært i bruk på lengre tid eller ved første oppstart.

5. Det kommer en merkelig luft fra innedel.

- Innedelen avgir lukter fra byggemateriale, møbler eller røyk.

6. Varmepumpen går i kun vifte modus fra kjøl/varme –modus.

- Når ønsket innetemperatur er oppnådd vil varmepumpens kompressor stoppe automatisk og modus blir endret til kun vifte. Varmepumpen vil automatisk gå tilbake til kjøl/varme modus når ønsket temperatur igjen avviker fra romtemperaturen.

7. Det kan danne seg fuktighet på innedelens overflate når varmepumpen er satt til kjøling i et miljø med høy fuktighet(relativ fuktighet høyere enn 80%). Juster den horisontale luftretteren til maksimal vinkel og kjør viften på fullt(”HIGH”) i slike tilfeller.

8. **Varme modus**
Varmepumpen omdanner varme fra utedelen og frigjør denne i innedelen i varme modus. Når ute temperaturen synker vil også varmepumpens inndel levere mindre varme. Samtidig vil varmebelastningen på varmepumpen øke grunnet stor forskjell mellom ute- og inne temperatur. Dersom det er vanskelig å oppnå en komfortabel temperatur fra varmepumpen alene foreslås det at en tar i bruk en annen varmekilde som supplement.

9. **Auto-restart funksjon**
Strømfeil mens varmepumpen er i drift vil medføre at enheten stopper opp helt. Dersom varmepumpen ikke har en Auto-restart aktivert vil innedelen stå og blinke og brukeren må trykke ON/OFF knappen på fjernkontrollen for å gjenoppta drift. Dersom varmepumpen har en Auto-restart aktivisert vil varmepumpen slå seg på igjen etter en strømfeil med samme innstillinger som den hadde før hendelsen inntraff.

10. Lynnedslag eller trådløse telefonsystemer for bil(i nærheten) kan forårsake en feilsituasjon i varmepumpen. Slå av varmepumpen og slå den på igjen. Trykk på ON/OFF knappen for å starte varmepumpen igjen.

conexa®

Feilsøking

Feilsituasjoner og løsninger

Stopp varmepumpen umiddelbart dersom en av følgende situasjoner inntreffer. Kople fra strømmen og kontakt nærmeste autoriserte tekniker.	
Feil:	Feilkode i display med en av følgende koder: E0, E1, E2, E3, E4, E5, E6, E7, E8, P0, P1, P2, P3, P4
	Sikring/strømbryter ryker eller kopler seg ut gjentatte ganger.
	Vann eller andre gjenstander trenger inn i varmepumpen.
	Fjernkontrollen stopper å fungere eller fungerer unormalt.
	Andre unormale situasjoner.

Feil:	Årsak	Hva bør du gjøre?
Varmepumpen starter ikke.	Strømbrudd	Vent til strømmen kommer tilbake.
	Enheten kan ha blitt koplet ut ved et uhell.	Sjekk at strømledningen er koplet til forsvarlig.
	Sikringen kan være ødelagt.	Skift sikring.
	Batteriene i fjernkontrollen kan være tomme.	Bytt batteriene.
	Tiden satt for TIMER er satt feil.	Vent eller kanseller timeren.
Varmepumpen leverer util-strekkelig med varme/kjøling men viften er i funksjon.	Feil temperatur innstilling.	Sett temperaturen korrekt. *For detaljert beskrivelse, se bruksanvisning for fjernkontroll.*
	Luftfilteret er tett.	Rens luftfilteret.
	Dører og/eller vinduer er åpne.	Lukk dører/vinduer.
	Luftinntak eller utblåsning er blokkert.	Fjern blokkeringer og restart enheten.
	Kompressorens 3 min. lange sikkerhetsmo-dus er blitt aktivert.	Vent.
Dersom problemet ikke er løst, vennligst kontakt autorisert service personell. Gi en detaljert beskrivelse av problemet du op-plever og oppgi modell nummeret for varmepumpen.		

OBS: Ikke prøv å reparere varmepumpen selv.
Ta alltid kontakt med autorisert tekniker.

Fjernkontrollen

Spresifikasjoner

Modell	R71A/E
Nominell spenning	3.0V
Laveste funksjonelle spenning	2.0V
Rekkevidde	8-10m
Fjernkontrollen tåler temperaturer fra	-5°C til 60°C

Innstillingsmuligheter på fjernkontroll

1. Driftsmodus: COOL(Kjøling), HEAT(Varme), DRY(Avfuktning), FAN(kun vifte) og AUTO(Automatisk drift)
2. Tidsinnstilling funksjon(24 timer)
3. Innstillinger for temperatur: 17°C-30°C.
4. LCD display med funksjoner

conexa

Beskrivelse av knapper på fjernkontroll

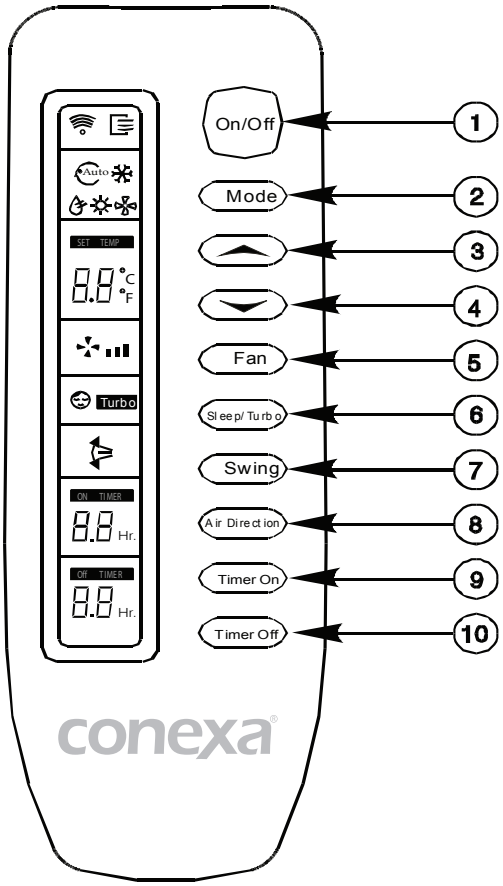

① ***On/Off(Av/På) knapp:*** Trykk på denne knappen for å starte varmepumpen. Trykk på knappen igjen for å stoppe den.

② ***Mode(Modus) knapp:*** Hver gang du trykker på denne knappen skifter varmepumpen drifts modus i rekkefølgen AUTO(Automatisk drift), COOL(Kjøling), HEAT(Varme), DRY(Avfuktning), FAN(kun vifte) som følgende figur indikerer:

→ AUTO → COOL → DRY → HEAT → FAN

③ ▲ ***knapp:*** Trykk på knappen for å øke ønsket temperatur opptil 30°C.

④ ▼ ***knapp:*** Trykk på knappen for å senke ønsket temperatur ned til 17°C.

⑤ ***FAN knappen:*** Denne knappen brukes for å justere vifte hastigheten. Hver gang du trykker på knappen vil vifte hastigheten endres i rekkefølgen AUTO(Automatisk hastighets kontroll), LOW(lav hastighet), MED(middels hastighet) til HIGH(høy hastighet). Hvis du har stilt varmepumpen til drifts modus AUTO eller DRY, blir viftehastigheten justert automatisk uten påvirkning fra brukeren.

⑥ ***Sleep/Turbo knappen:*** Trykk på denne knappen for å initiere SLEEP(sove) eller Turbo modus. Hver gang du trykker på knappen vil funksjonen skifte i pilens retning(se figur nedenfor). Når drifts modus er satt til DRY eller FAN kan ikke denne funksjonen benyttes.

→ SLEEP → SLEEP OFF → TURBO → TURBO OFF

⑦ ***Swing knappen:*** Trykk på denne knappen for å aktivere SWING funksjonen. Trykk på knappen igjen for å avslutte funksjonen.

⑧ ***Air Direction(luft retning) knappen:*** Trykk på denne knappen for forandre vinkelen for luft retteren. Vinkelen forandres 6° for hvert trykk. Dersom valgt vinkel kan påvirke effektiviteten av varmepumpen, vil enheten automatisk forandre luft retningen.

⑨ ***Timer on (tidsinnstilling for aktivering av varmepumpen) knappen:*** Trykk på denne knappen for å initiere auto-på tidsinnstilling. Hvert trykk vil øke auto-på tidsinnstillingen med 30 minutters forøkelse. Dersom tidsforsinkelsen går utover 10 timer vil hvert trykk herfra medføre 60 minutters forøkelse. Fortsett å trykke på knappen til LCD displayet ikke viser noe for å avbryte tidsinnstillingen.

⑩ ***Timer off (tidsinnstilling for deaktivering av varmepumpen):*** Trykk på denne knappen for å initiere auto-av tidsinnstilling. Hvert trykk vil øke auto-av tidsinnstillingen med 30 minutters forøkelse. Dersom tidsforsinkelsen går utover 10 timer vil hvert trykk herfra medføre 60 minutters forøkelse. Fortsett å trykke på knappen til LCD displayet ikke viser noe for å avbryte tidsinnstillingen.

Funksjoner og symboer på fjernkontrollens display

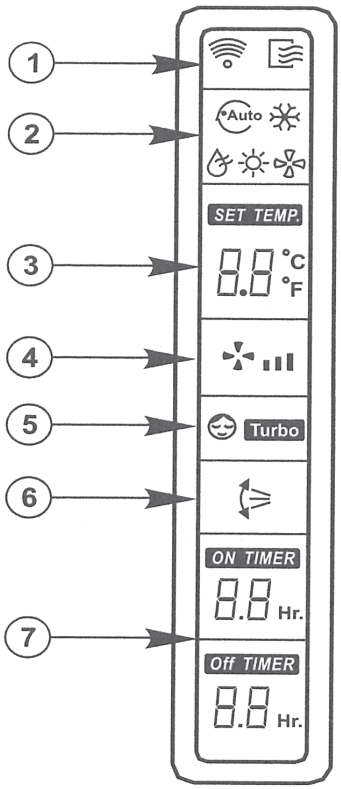

① ***OVERFØRING symbol:***
Dette symbolet lyser når fjernkontrollen sender signaler til innedelen.

② ***MODUS symboler:***
Disse symbolene viser hvilken drifts modus som er aktivert.
AUTO (Auto), KJØLING (❄), LUFTAVFUKTING (💧), VARME (☀), VIFTE (✤).

③ ***TEMPERATUR symbol:***
Viser valgt ønsket temperatur(17°C til 30°C).

④ ***VIFTE HASTIGHET symbol:***
Viser valgt vifte hastighet. AUTO (✤), LAV (✤ ▮), MIDDELS (✤ ▮▮) eller HØY (✤ ▮▮▮). Symbolet ✤ ▮▮▮ blinker når drifts modus er satt til AUTO eller LUFTAVFUKTNING.

⑤ ***SOVE/TURBO symbol:***
For hvert trykk på SLEEP/TURBO-knappen vil symbolet i displayet skifte i følgende sekvens:

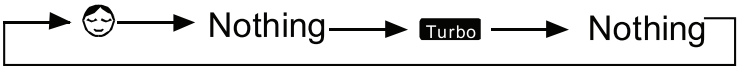

Ingen symboler vist dersom drifts modus er satt til LUFTAVFUKTING eller VIFTE.

⑥ ***SWING symbol:***
Vises når SWING-knappen trykkes. Dette justerer luftretningen på innedelen.

⑦ ***TIMER symbol:***
Tidsinnstillingen vises(0,5 – 24t). *Se egen forklaring lenger bak.*

⚠ Merk!
Symbolene i figuren over er kun ment for en presentasjon av mulige symboler. Når varmepumpen er i drift vil kun aktive symboler vises i displayet.

Bruk av fjernkontrollen

Sette inn/bytte ut batterier

Bruk 2 stk. alkaline batterier (AA)
Ikke bruk oppladbare batterier.
(1) Fjern batteri dekselet ved å skyve lokket i pilens retning.
(2) Sett inn nye batterier og pass på at (+) og (-) polene står riktig plassert.
(3) Sett på batteri dekselet ved å skyve det tilbake i sporet sitt.

Merk!

1. Ikke benytt gamle batterier når du bytter batterier. Ikke benytt batterier med andre spesifikasjoner enn angitt. Dette kan forårsake at fjernkontrollen ikke lenger fungerer.
2. Dersom du har planer om å ikke bruke fjernkontrollen på flere uker er det fordelaktig å ta ut batteriene fra fjernkontrollen. Batteri lekkasje kan ødelegge fjernkontrollen.
3. Gjennomsnittelig batteri levetid ved normal bruk er ca. 6 måneder.
4. Bytt batterier dersom kvitterings signal ikke lenger høres fra innedel eller oversendingsindikator ikke vises i display ved bruk.

AUTOMATISK DRIFT

Når varmepumpen er klar til bruk, slå på ved hjelp av fjernkontrollen og du vil se at OPERATION dioden i displayet på inndelen på veggen vil blinke.

1. Bruk **MODE** knappen for å velge driftsmodus AUTO.
2. Bruk piltastene ▲ og ▼ for å sette ønsket temperatur. Den mest behagelige temperatur innstillingen er mellom 21°C og 28°C.
3. Trykk **On/off** knappen for å starte varmepumpen. OPERATION dioden i displayet på innedelen lyser. Drifts modus er nå AUTO. Vifte hastigheten er automatisk kontrollert.
4. Trykk **On/Off** knappen igjen for å stoppe drift av varmepumpen.

MERK!

I automatisk drift vil enheten automatisk velge mellom de ulike modus kjøling, kun vifte, varme og luftavfukting ut ifra ønsket temperatur og rommets miljø. Dersom automatisk drift ikke føles behagelig for deg kan du manuelt velge mellom de øvrige driftsmodus.

KJØLING, VARME og VIFTE drift

1. Dersom ikke automatisk drift føles behagelig kan du manuelt endre innstillingene ved å benytte deg av de andre driftsmodusene COOL, DRY, HEAT eller FAN ONLY.
2. Bruk piltastene opp/ned for å sette ønsket temperatur. Den mest behagelige temperatur innstillingen er mellom 21°C og 28°C.
3. Trykk på FAN knappen for å velge vifte hastighet automatisk, høy, medium eller lav.
4. Trykk på on/off knappen. Driftslampen lyser og varmepumpen starter med angitte innstillinger. Trykk på on/off knappen igjen for å stoppe enheten.

MERK!

Kun vifte modus kan ikke benyttes for å kontrollere temperaturen i rommet.
I denne driftsmodus kan bare trinn 1, 3 og 4 benyttes.

LUFTAVFUKTINGSMODUS

1. Trykk på MODE knappen for å velge DRY.
2. Bruk piltastene opp/ned for å sette ønsket temperatur. Den mest behagelige temperatur innstillingen er mellom 21°C og 28°C.
3. Trykk på on/off knappen. Driftslampen lyser og varmepumpen starter i luftavfuktingsmodus. Trykk på on/off knappen igjen for å stoppe enheten.

MERK!
På grunn av avvik mellom ønsket og faktisk temperatur, kan varmepumpen i luftavfuktingsmodus mange ganger arbeide uten å kjøre kjøling eller vifte.

TIMER DRIFT

Trykk Timer on/off knappen for å sette ønsket av og på –tid. Den effektive driftstiden angitt ved hjelp av timer funksjonen på fjernkontrollen er begrenset til mellom 0,5 og mindre enn 24 timer.

1. For å sette START tidspunkt

- Trykk på **Timer on**-knappen slik at fjernkontrollen viser **ON TIMER** i displayet. Siste angitte tid vises i displayet sammen med indikatoren **"Hr"**(hour – timer). Du er nå klar til å tilbakestille tiden for å starte tidsinnstilt drift.
- Trykk på Timer on knappen igjen for å sette ønsket start tidspunkt.
- Etter å ha satt ønsket tid for Timer on vil det ta et halvt sekund før fjernkontrolleren sender signalet til varmepumpen.

2. For å sette STOPP tiden

- Trykk på **Timer off**-knappen slik at fjernkontrollen viser **OFF TIMER** i displayet. Siste angitte tid vises i displayet sammen med indikatoren **"Hr"**(hour – timer). Du er nå klar til å tilbakestille tiden for å stoppe drift vha tidsinnstilling.
- Trykk på **Timer off**-knappen igjen for å sette ønsket tid for stopp av enheten.
- Etter å ha satt ønsket tid for Timer off vil det ta et halvt sekund før fjernkontrolleren sender signalet til varmepumpen.

3. For å sette START og STOPP tiden

avsnitt 3 utgår, ikke noen mening bak å repetere rett etter en grundig forklaring>

MERK!

- Hvis samme tid er satt for både start og stopp vil stopptiden automatisk øke 0,5 time(dersom innstilt tid < 10 timer) eller 1 time(dersom innstilt tid >= 10timer).
- For å forandre Timer on/off tiden, trykk på den korresponderende TIMER knappen og tilbakestill tiden.
- Tiden som settes er forsinkelse ut ifra tidspunktet du aktiverte funksjonen.

ADVARSEL!

1. Forsikre deg om at det ikke er hinder mellom fjernkontrollen og varmepumpens inndel da dette medfører tap av signaler sendt fra fjernkontroll til varmepumpen.
2. Ikke utsett fjernkontrollen for noen form for fuktighet.
3. Beskytt fjernkontrollen fra høye temperaturer og radioaktivitet.
4. Sørg for at mottakeren ikke utsettes for direkte sollys da dette kan medføre feil.
5. Ikke utsett fjernkontrolleren for EMI(Electro-Magnetic Interference) fra andre hosholdn-ings apparater.

conexa®

Importør i Scandinavia:

VV Parts AS
Larkollveien 10
1570 Dilling
www.vvparts.no